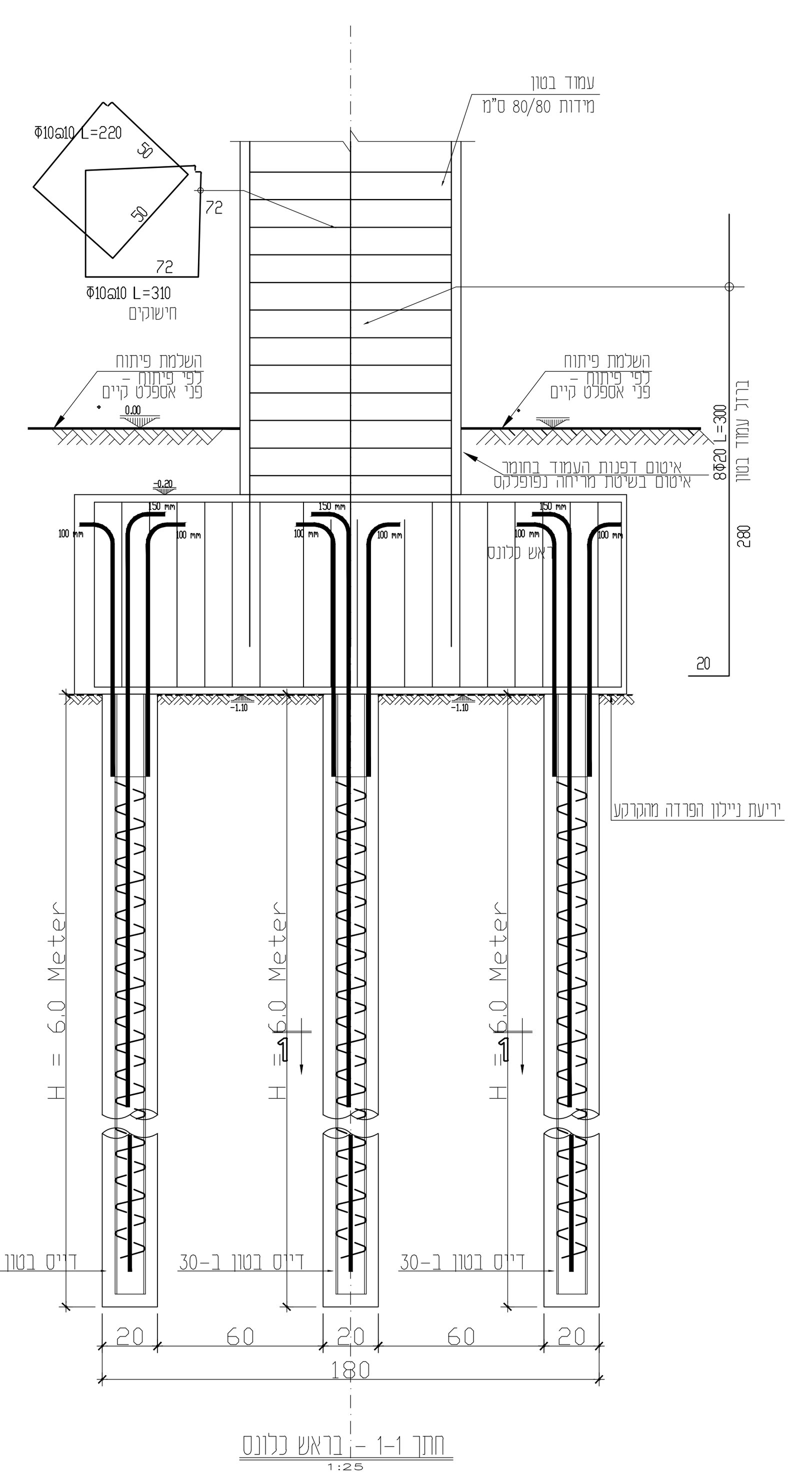

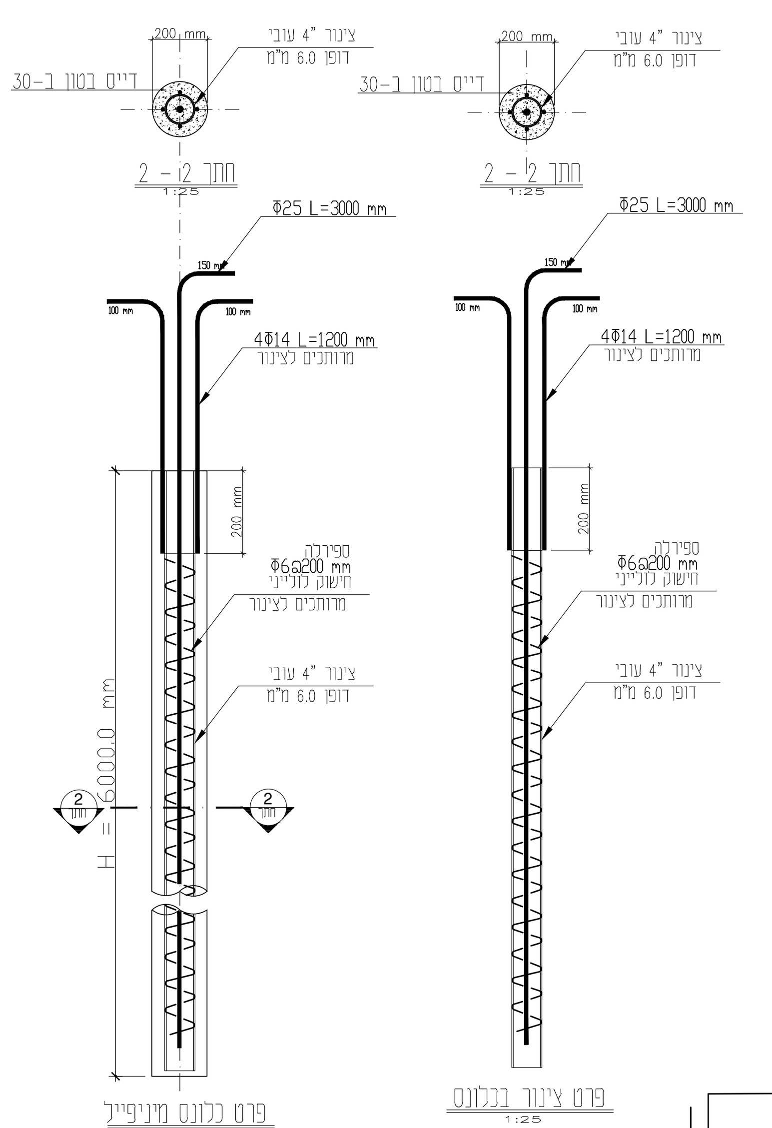

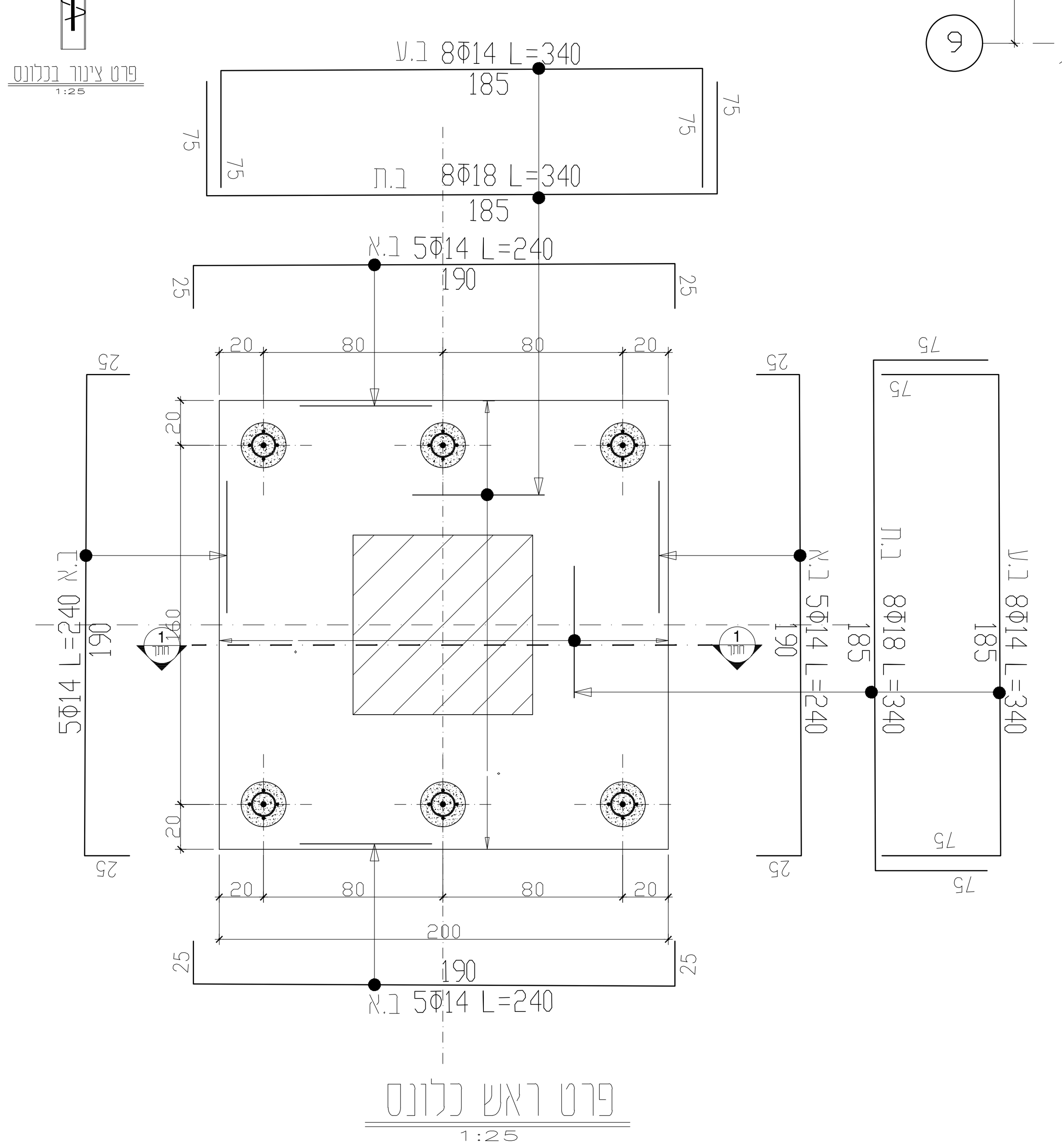

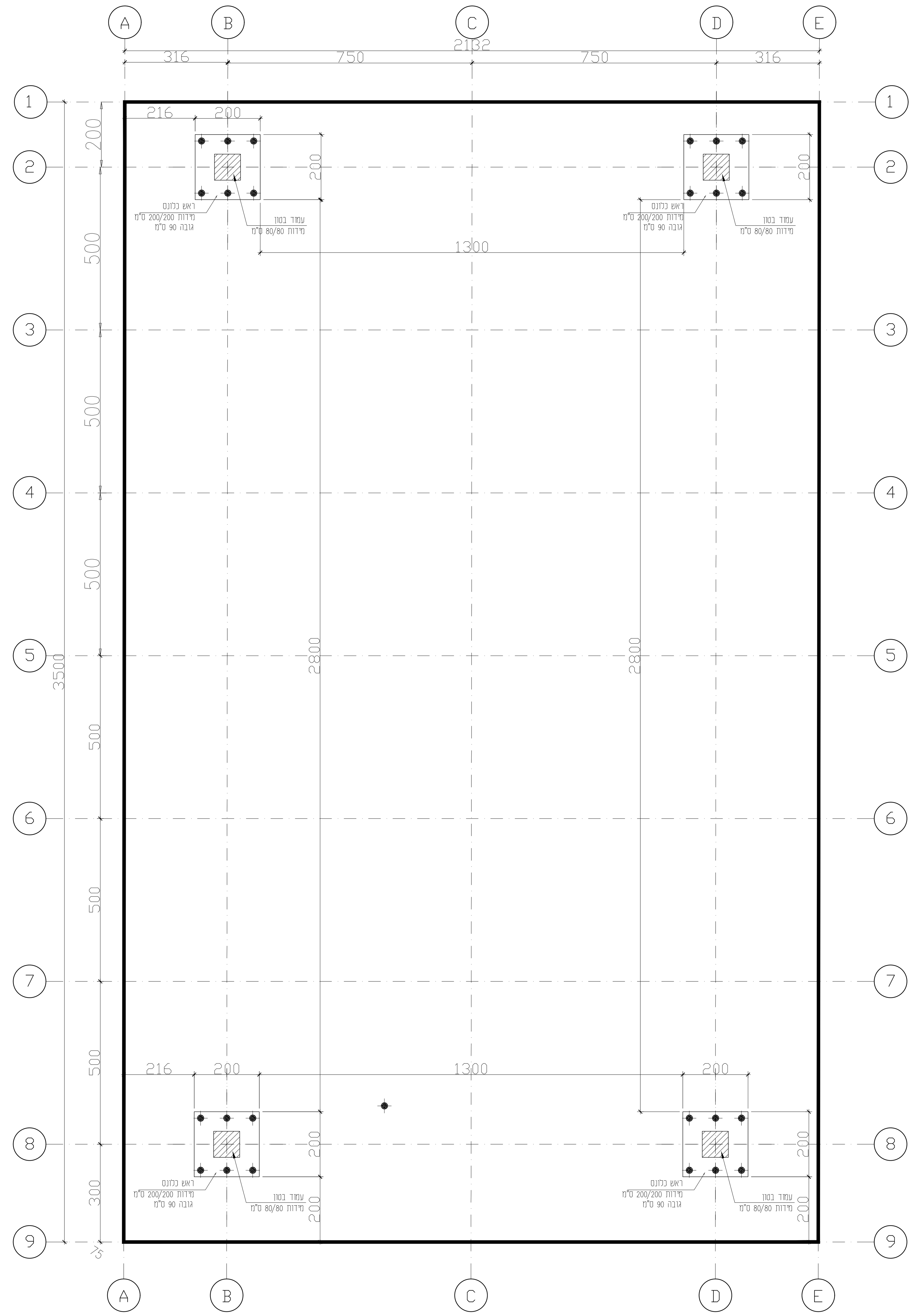

המבצע אחראי לבדיקת התכניות ולהתאמת במקום ! על המבצע לבקר את כל המידות ועל כל טעות או אי התאמה עליו להודיע למתכנן . אין לקבוע מידות על ידי מדידה בשרטוט ! אין לעשות כל שימוש בתכנית זו או ברעיונות הגלומים בה ללא אישור בכתב מאת המתכנן

באין התאמה בין תכ' כללית לבין הפניה ממנה לתכ' מפורטת תהיה השניה הקובעת

תאריך	מס.	שינויים	חתימה
08.07.2024	4	עדון ביסוס לפי חלופת כלונסאות מיניפייל	אנג' ביאדסה מאג'ד
06.07.2024	3	שינוי קוטר כלונסאות ל- 40 ס"מ	אנג' ביאדסה מאג'ד
20.05.2024	2	שינוי שיטת הביסוס לכלונסאות	אנג' ביאדסה מאג'ד
29.03.2024	1		אנג' ביאדסה עמאד
תאריך	מס.	הפצה	חתימה

הערות לביצוע כלונסאות מיניפייל

* שני יסודות ראשונים יבוצעו בנוכחות מהנדס הביסוס באתר וזאת לצורך קביעת העומק הסופי של הביסוס והדרכת המפקח הצמוד. יש לידע על תחילת ביצוע בכתב ובהתראה של 48 שעות לפחות.
* קיום פיקוח הנדסי צמוד במהלך ביצוע כל היסודות וקבלת דיווח בכתב של המפקח הצמוד באתר הינם תנאי לאישור תקינות היסדות (מבחינת מתוני הקרקע) לאחריות המקצועית של יועץ הקרקע
* ביצוע העבודות ייעשה לפי תקנים מחייבים: המפרט הבינמשרדי- הספר הכחול - פרקים 1, 23, 26, 40, 51, ת"י 413, ת"י 466 - חוקת הבטון ת"י 940 - על כל חליקהם. וכן כל תקן רשמי רלוונטי המקובל בענף הבניה.

PREPARED FOR: הוכן עבור:
עדן החברה לפיתוח כלכלי בי"ם

TITLE: נושא:	PLACE/SCHEME מיקום:
תכנית סימון יסודות פרטים	**בית ספר לאומניות, ירושלים**
	PROJECT: שם הפרוייקט: **קירוי מגרש ספורט**

אדריכל: **עמוס דר מורן עמיקם אדריכלים**

מספר מהדורה:	מספר עבודה:	מספר תוכנית:
4	2024-12	2024-12-01

לבצוע	למכרז	לעיון	SCALE קנה מידה
○	○	●	1:50

מ.ב.י מהנדסים ויועצים בע"מ
באקה אל גרביה ת.ד. 502 מיקוד 30100
טל -050-4233382 נייד-054-3024634
Email: mbi.ceng@gmail.com

	APPROVED אשר	CHECKED בקר	DRAWN שרטט	DESIGNED תכנן
NAME שם				
SIGNATURE חתימה				
DATE תאריך				25.03.2024